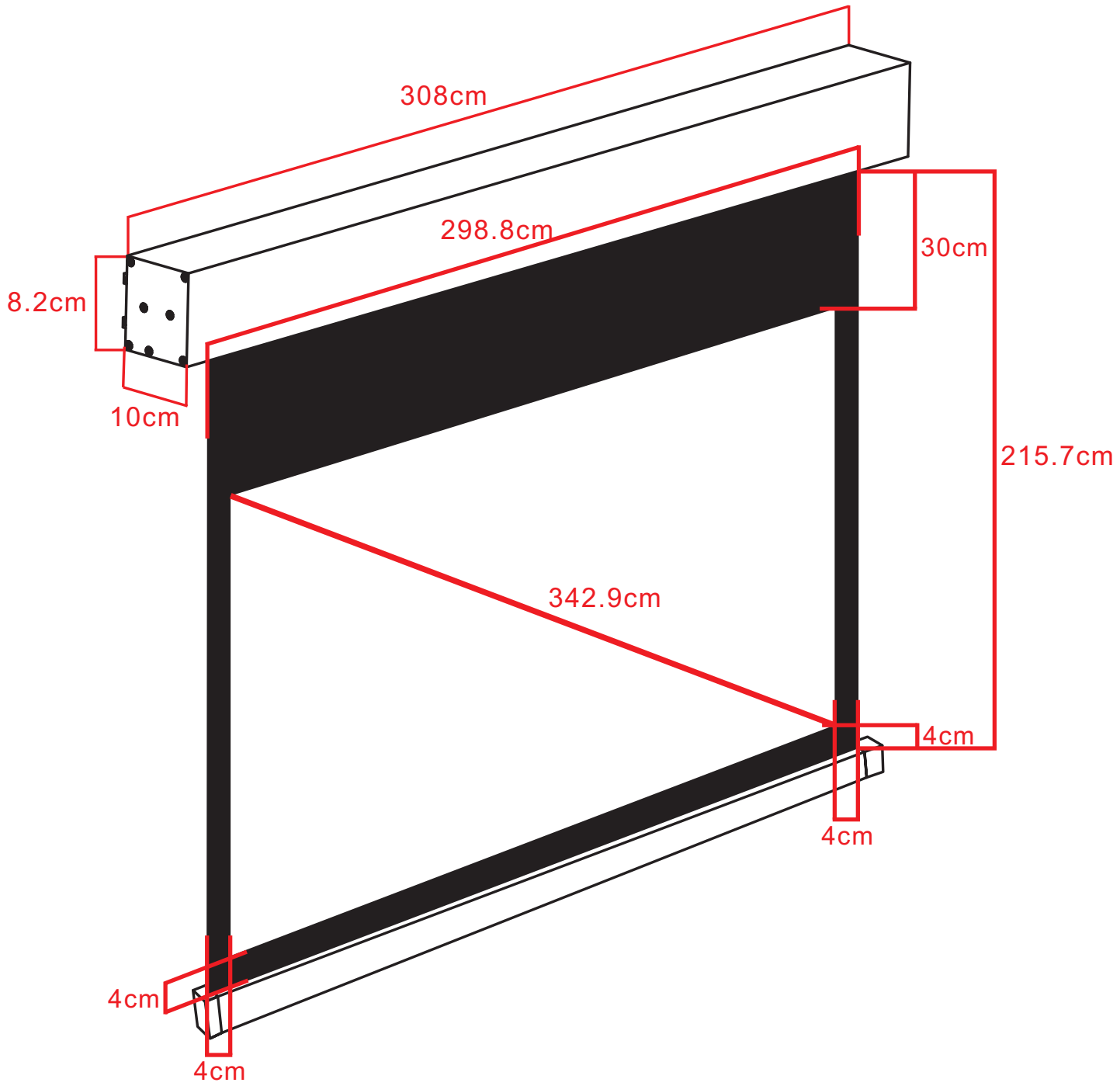
308cm
298.8cm
30cm
8.2cm
10cm
215.7cm
342.9cm
4cm
4cm
4cm
4cm