VESA : Max 900 - Max600

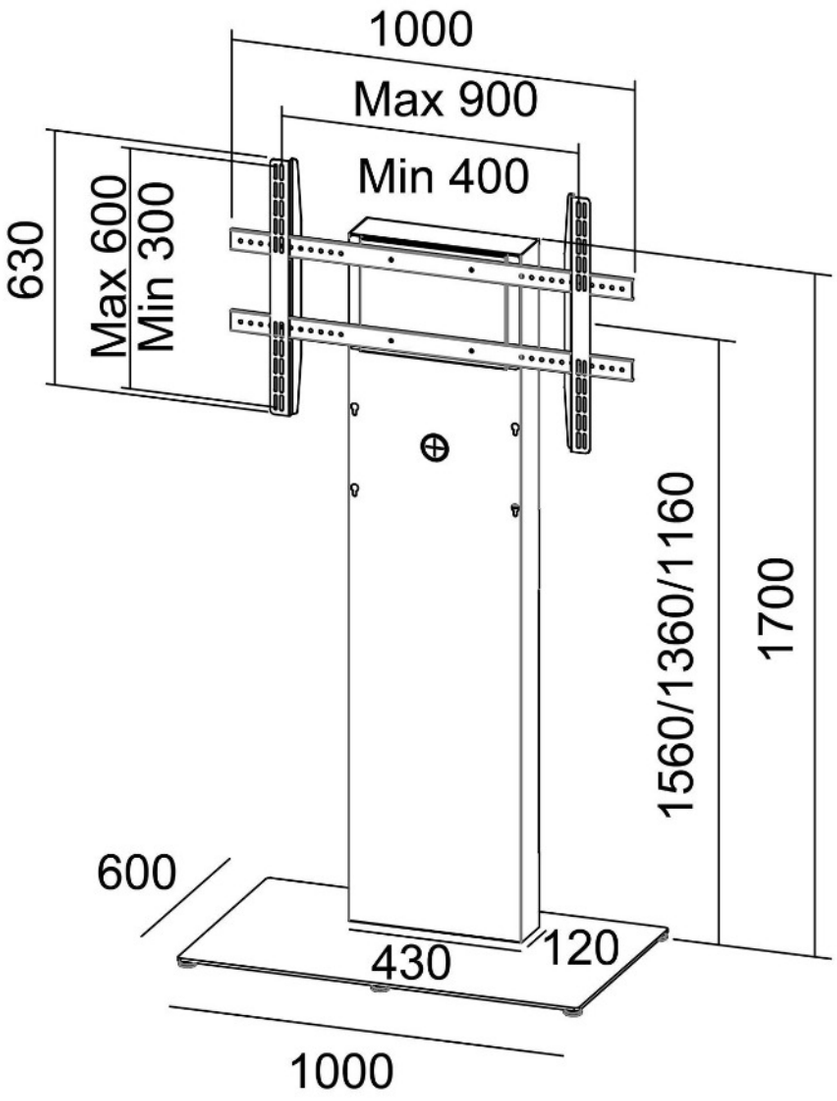

VESA : 400x200 400x400 400x600

