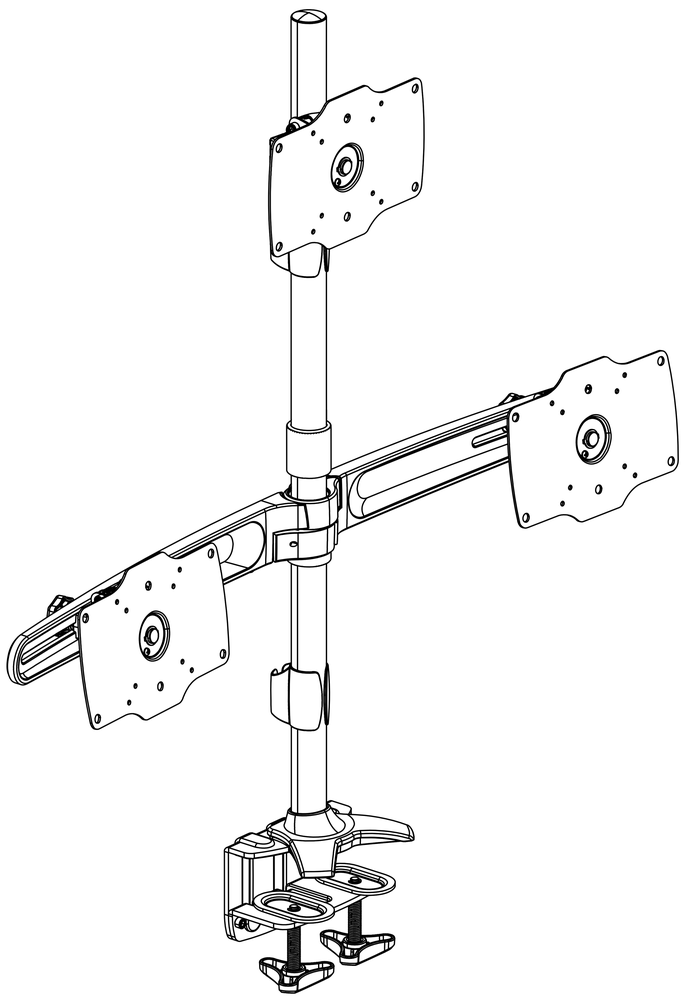

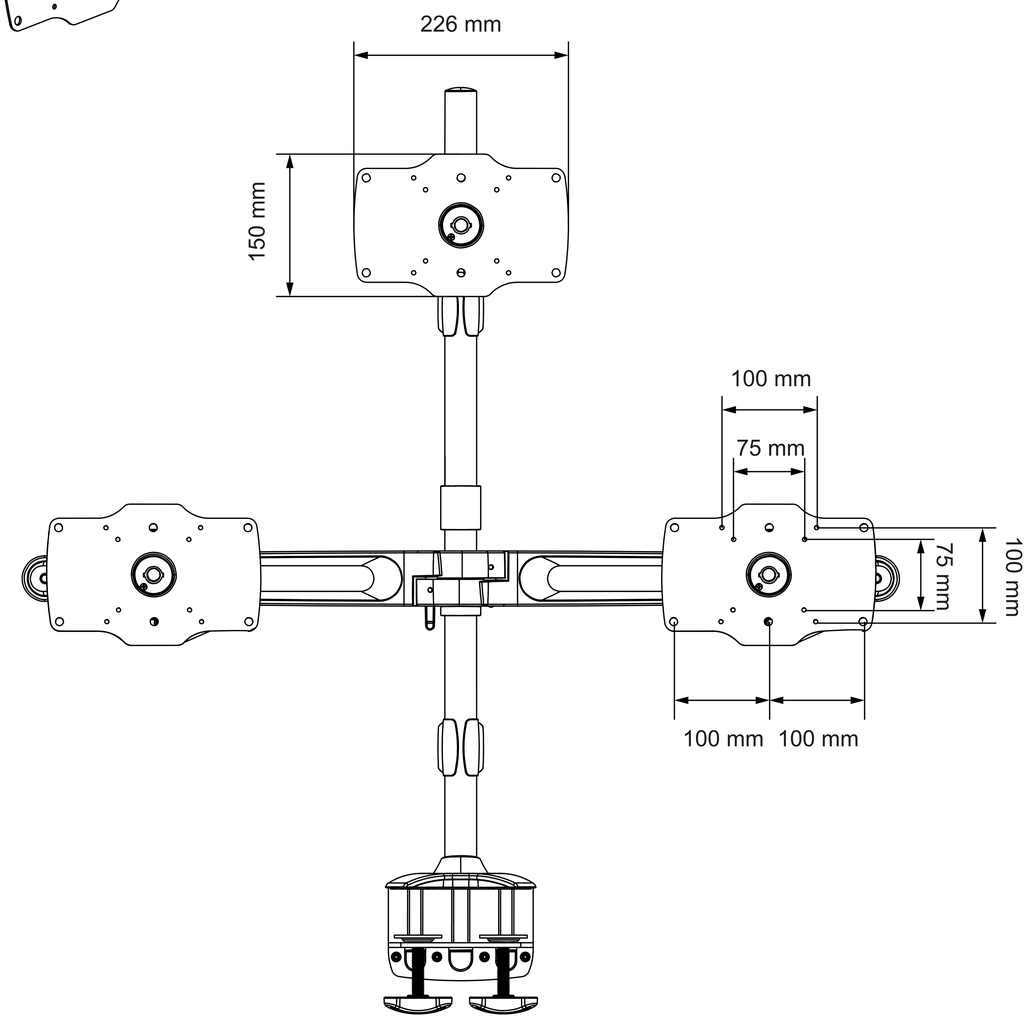
226 mm
150 mm
100 mm
75 mm
75 mm
100 mm
100 mm
100 mm

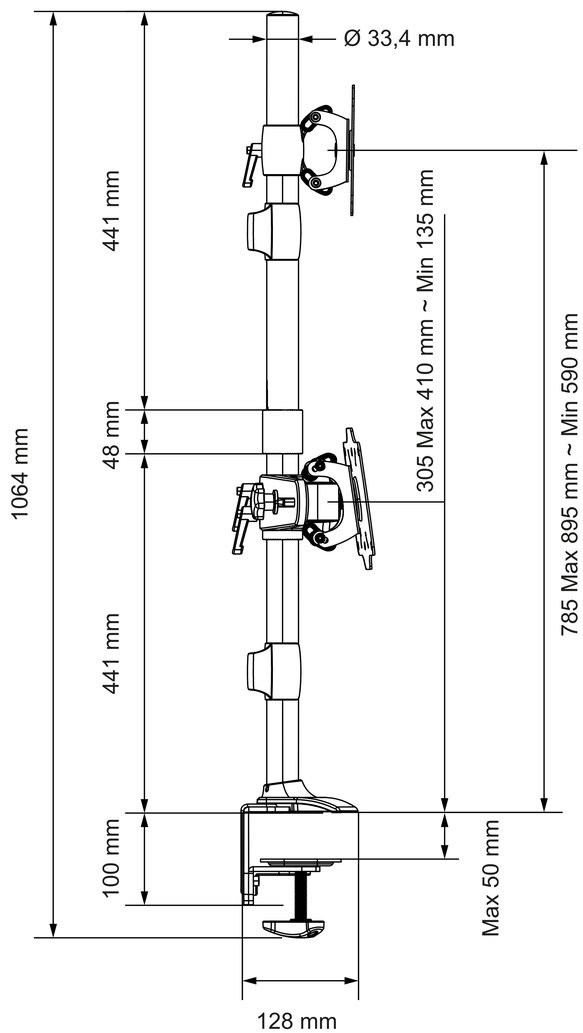
Ø 33,4 mm
441 mm
48 mm
441 mm
100 mm
1064 mm
305 Max 410 mm ~ Min 135 mm
785 Max 895 mm ~ Min 590 mm
Max 50 mm
128 mm