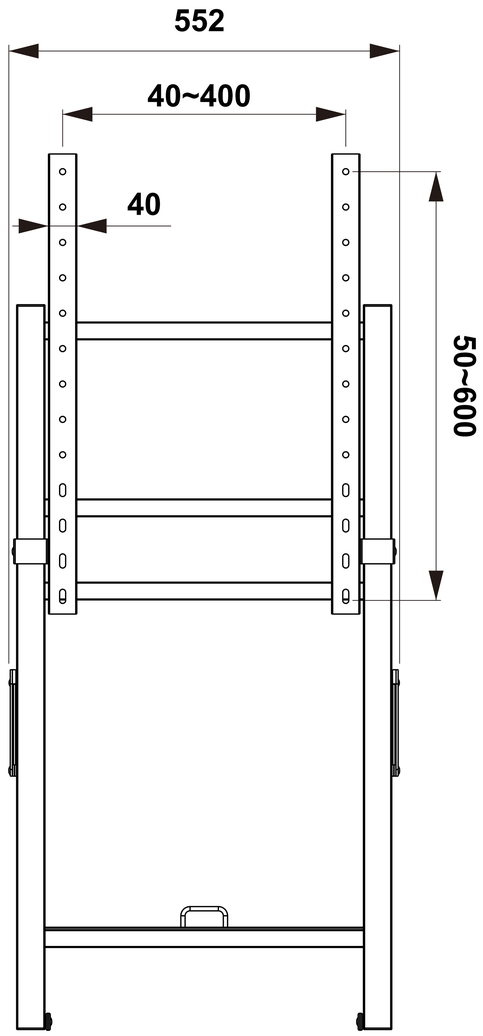

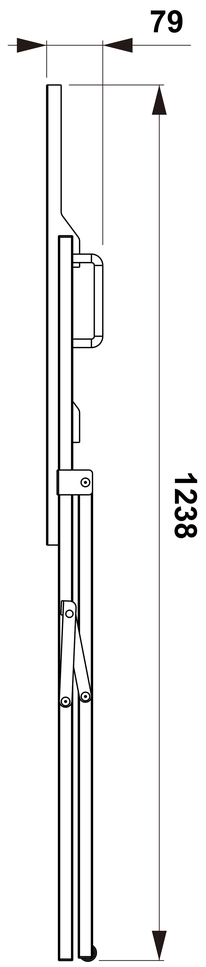

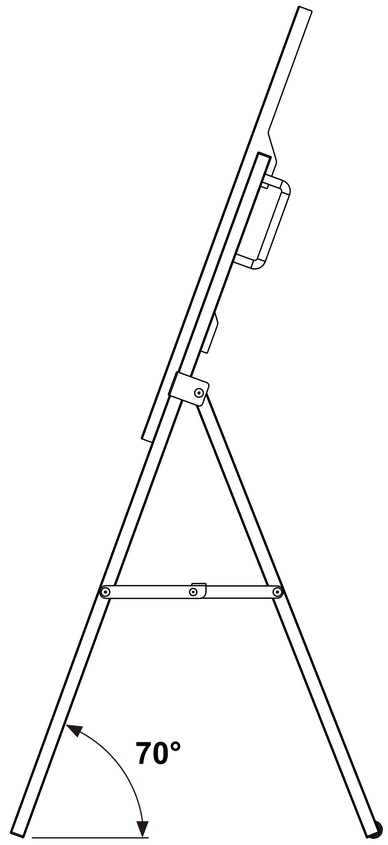

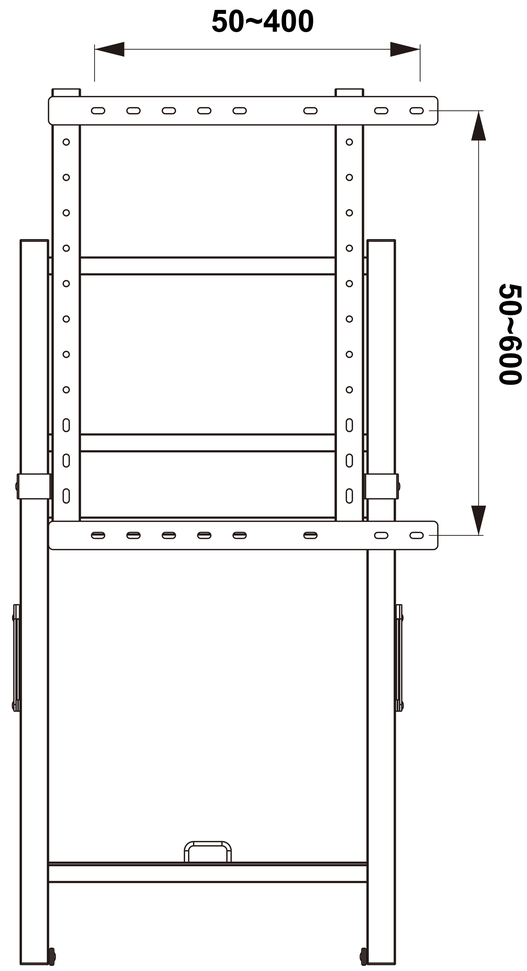

Optional

Unit: mm