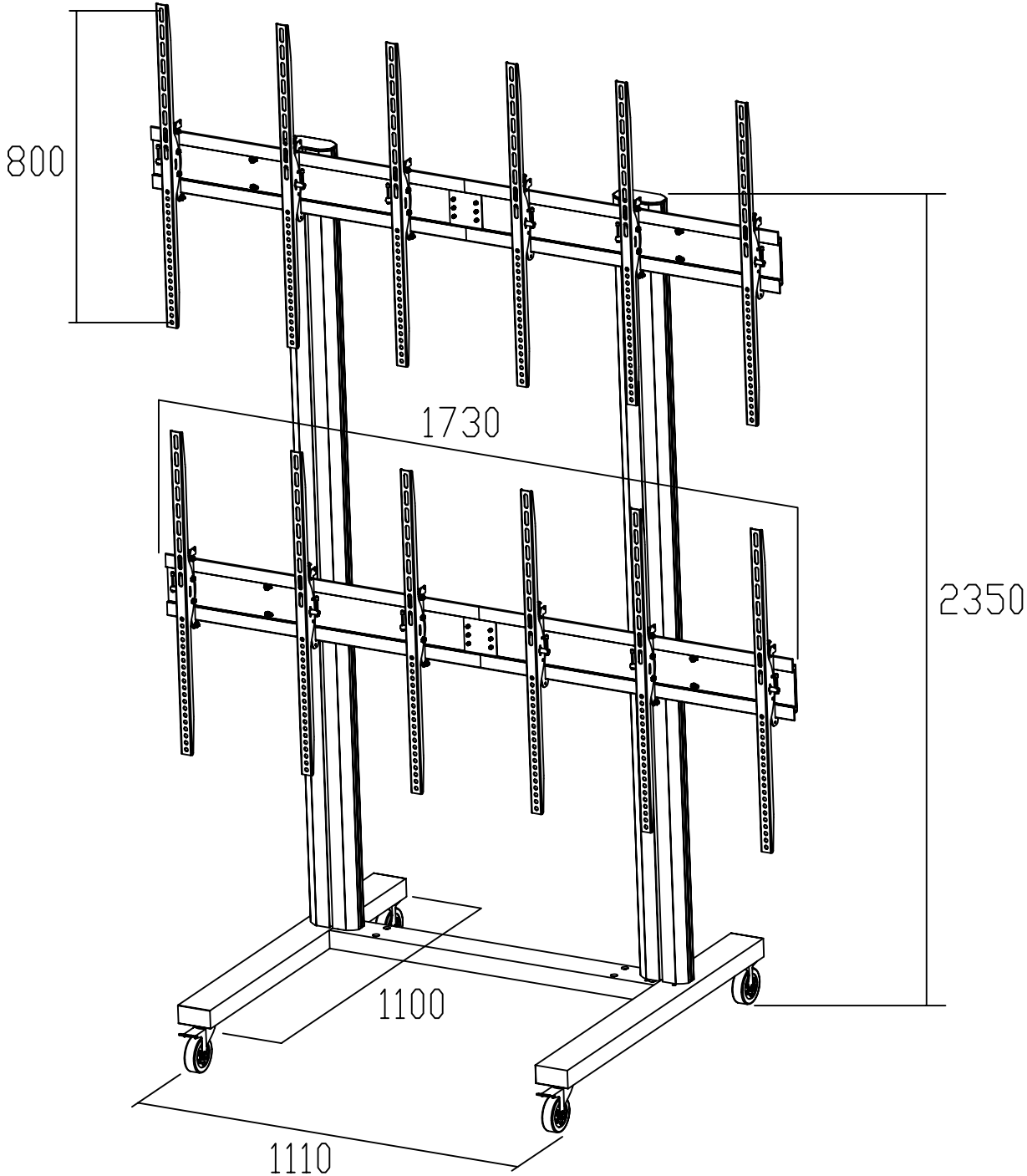
800
1730
2350
1100
1110